Aufbauanleitung GEDA Umzugslift

1	Fußleiterteil	6	Leiterteil
2	Winde	7	Kopfteil
3	Handsteuerung	8	Räder für Kopfteil
4	Schlitten	9	Große Transportbühne
5	Drehbühne mit Rollwagen		

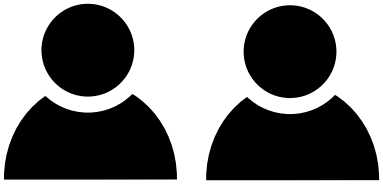

Aufbau mit mindestens 2 Personen

Aufbauvideo des Herstellers

Schritt 1 (benötigte Leiterlänge messen)

Mit dem beiliegenden roten Seil die benötigte Länge messen.

Für maximale Tragfähigkeit und Stabilität einen steilen Winkel > 70° wählen.

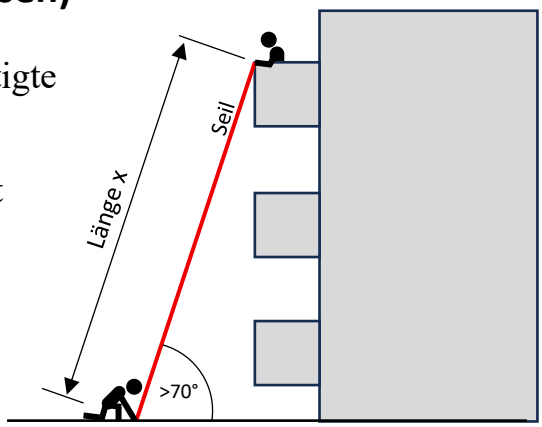

Schritt 2 (Leiterteile montieren)

Das Seil längs auf den Boden legen. Die Leiterteile entsprechend der gemessenen benötigten Länge zusammenstecken.

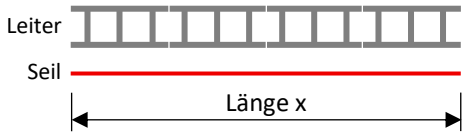

Leiterteile mit den beiliegenden Bolzen handfest verschrauben.

ACHTUNG: Darauf achten, dass die Querstreben aller Leiter-Teile UNTEN liegen!

(sonst wird das Seil daran schleifen)

Querstreben **unten**!

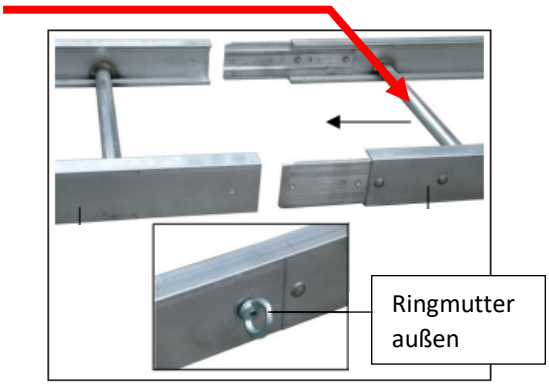

Schritt 3 (Leiterbahn aufrichten)

Seil am oberen Ende der Leiterbahn befestigen und die Leiterbahn daran aufrichten.

Dann die Leiterbahn in geeignetem Winkel (je steiler, desto besser (mindestens 50°)

Skala für den Neigungswinkel
(innen rechts im untersten Leiterteil)

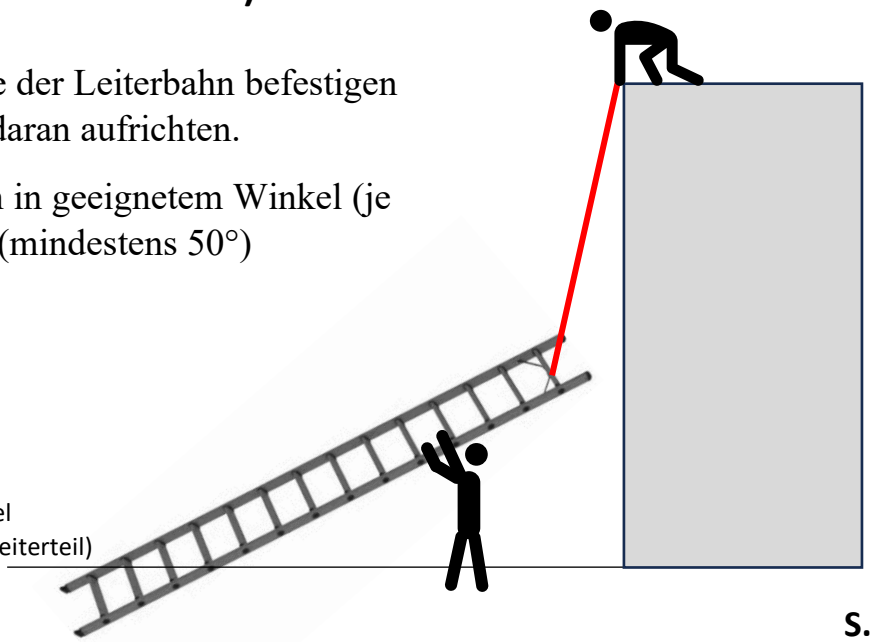

Die Leiter auf festem Untergrund standsicher aufstellen. Ist das nicht möglich, lastverteilende Unterlagen verwenden.

Schritt 4 (Leiter abstützen)

Leiterstützenoberteil (1) und Unterteil (2) auf dem Boden liegend zusammenstecken und sichern (Bolzen mit Federstecker (3)).

- Die Leiterstütze ist nun bis 5,7m ausziehbar.

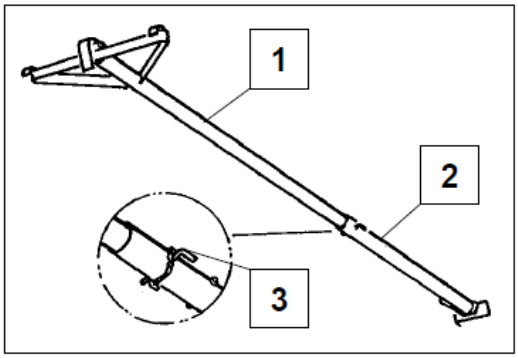

Die Leiterstützenlänge sollte so gewählt werden, dass die Leiterstütze möglichst in der Mitte der Schienenbahn eingehängt werden kann, und die Stütze dabei ca. 80° zum Boden hin geneigt steht.

Leiter und Stütze am Boden verankern.

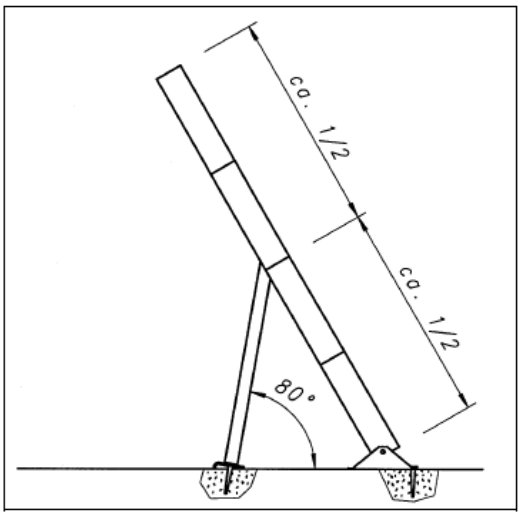

Leiterstütze in Leitermitte von oben in die Leitersprosse einhängen. - Die Sicherung rastet von selbst ein und ist durch Ziehen an der Schnur wieder lösbar.

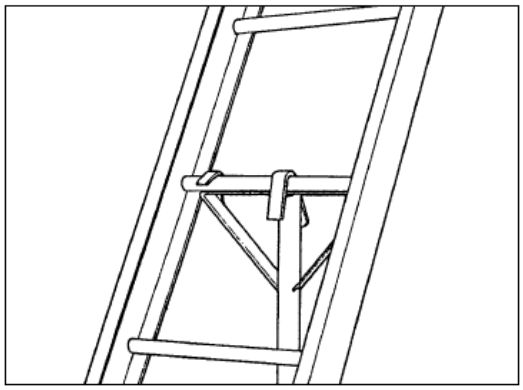

Das Ausziehrohr durch Lösen des Spannhebels (3) ausziehen und gewünschte Länge einstellen.

Wenn die Leiterbahn durchhängt, lässt sich durch eine Verschiebung des Stützenfußes zur Leiter hin der Durchhang verringern.

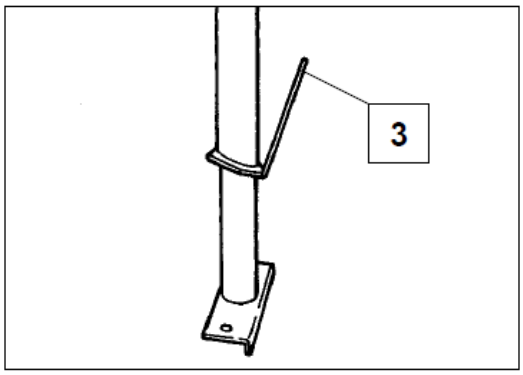

Checkliste Zwischenstand

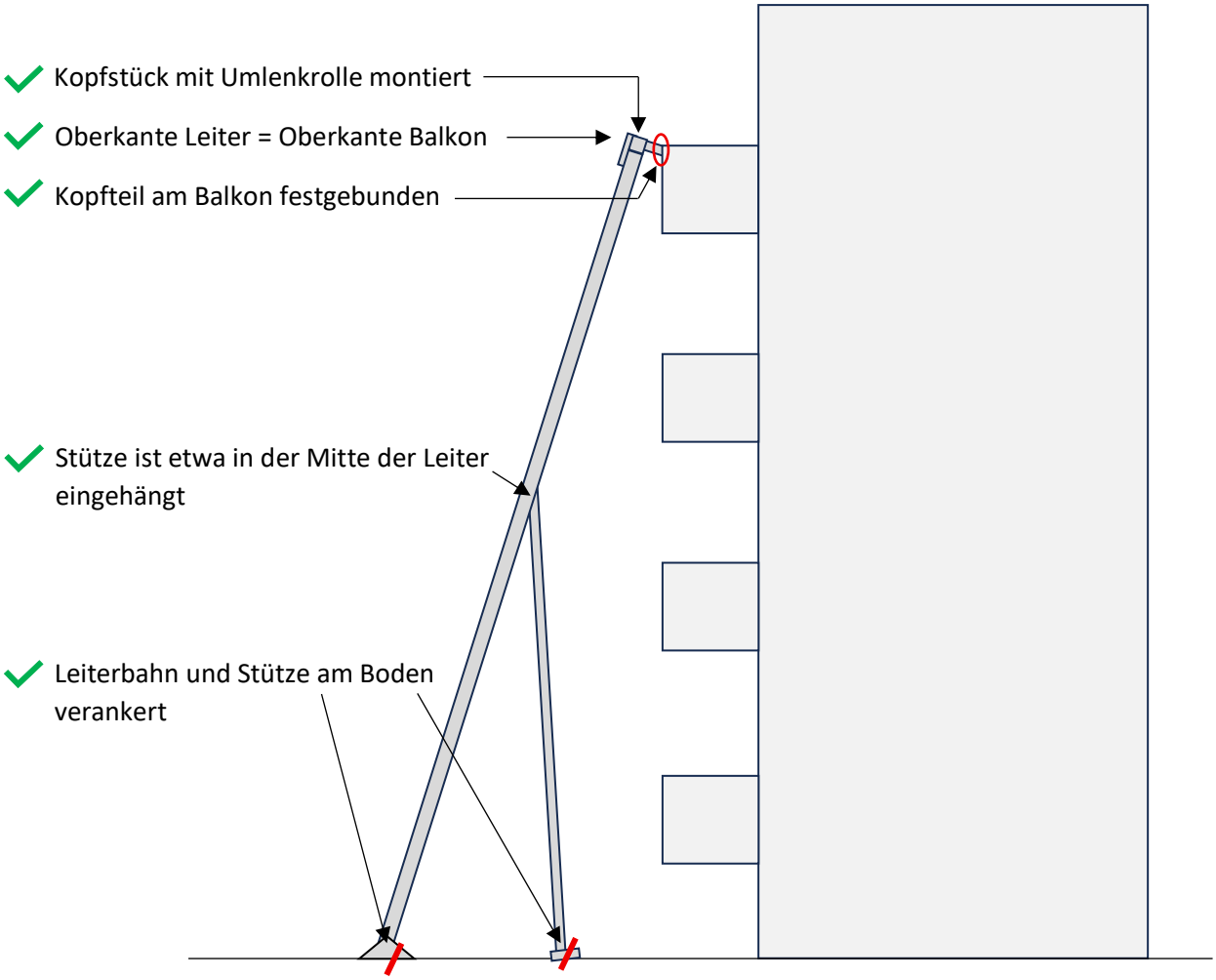

Schritt 5 (Seilwinde einhängen)

Die Seilwinde (1) wird auf der RÜCKSEITE der Leiterbahn montiert!

Dazu Seilwinde auf die unterste Sprosse des Fußteils (2) stellen.

Dann mit den Zeigefingern die beiden Arretierhebel (3) hochziehen und die Winde hochklappen, bis die Bolzen um die Sprosse einrasten.

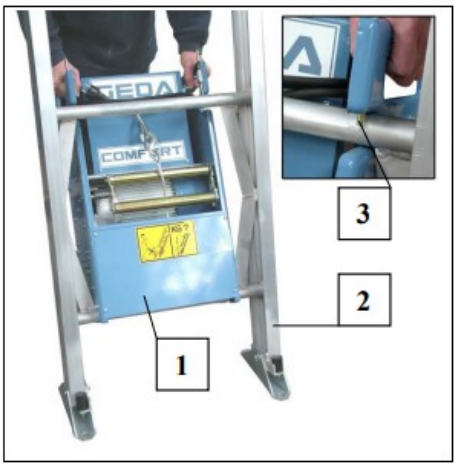

Handsteuerung (4) (7-poliger blauer Stecker) an der Winde einstecken.

Oberen Endschalter (5) (10-poliger Stecker) einstecken.

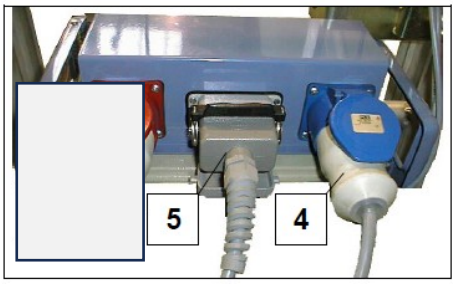

Schritt 6 (Drahtseil abspulen)

Das Drahtseil mit der Handsteuerung (durch Drücken der Taste AB) in benötigter Länge von der Seilwinde abwickeln

(Die Seilwinde muss am Stromnetz angeschlossen sein.

Zudem ist darauf zu achten, dass das Seil STRAFF ist).

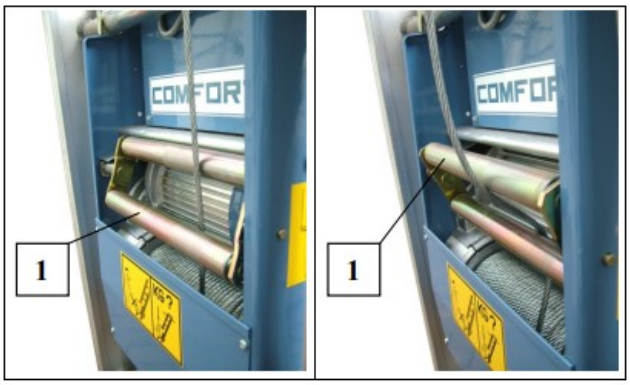

Seil ist straff (Abwickeln ist möglich)

Seil ist schlaff (Abwickeln ist nicht möglich)

Schritt 7 (Drahtseil montieren)

Drahtseil ÜBER DEN QUERSTREBEN auf

Seilrollenschutz (4) am Kopfteil herausziehen und etwas verdrehen.

Dann Seil (1) von RECHTS über die Seilrolle legen. Seilrollenschutz wieder zurückdrehen.

Das Seil mit dem Haken bis zum Fußteil der Leiter ziehen.

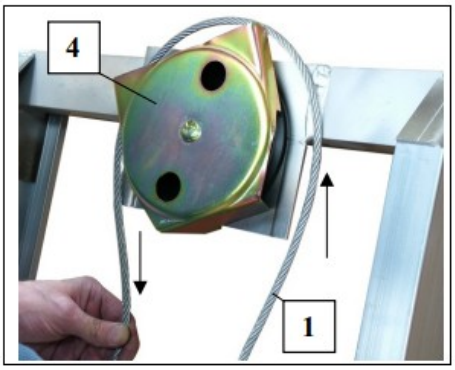

Das umgelenkte Drahtseil mit dem Haken muss AUF DER LINKEN SEITE der Rolle zurückgeführt werden!

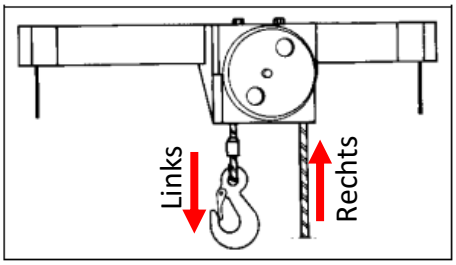

Seil unter dem Bogen durchziehen und am Schlitten einhängen.

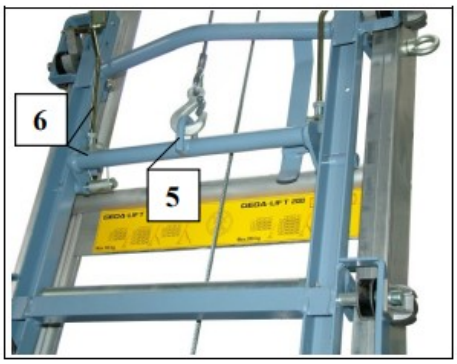

Schritt 8 (Endschalter montieren)

Endschalterkabel (unter der Leiter) zum Kopfteil führen und den Endschalter an der gewünschten Haltestelle an der **RECHTEN SEITE** der Aufzugschiene montieren.

Der Endschalter muss MINDESTENS 120mm vom Kopfteil entfernt angebracht werden!

Endschalter-Befestigungsblech an dem unteren Schenkel der Leiter einklemmen.

Endschalterrolle muss NACH OBEN zeigen!

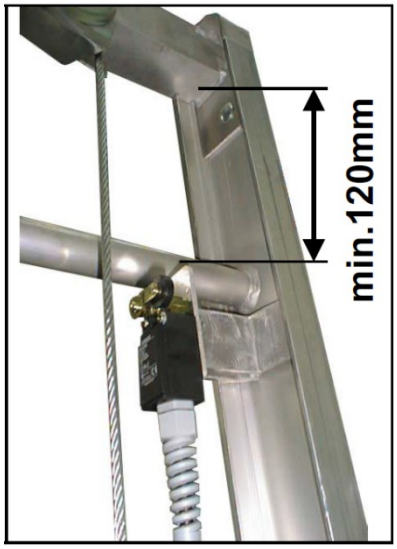

Schritt 9 (Bühnenplattform montieren)

Gewicht der Drehbühne = 75kg

Die Tragfähigkeit reduziert sich um 75kg gegenüber den Gewichtsangaben der Belastungstabelle, ist jedoch auf max. 200kg begrenzt.

Die Teleskopstützen (1) aus der Bühnenplattform (2) klappen und mit den unteren Federriegeln (3) des Schlittens (4) befestigen.

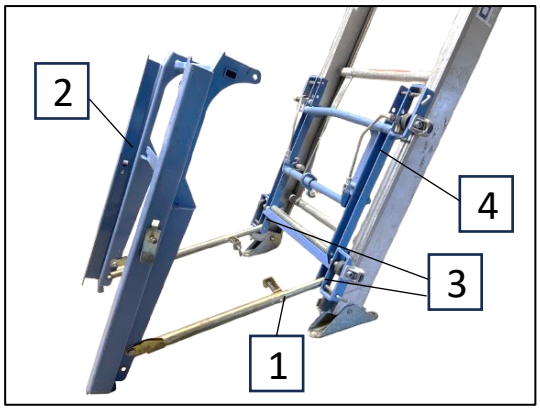

Die Bühnenplattform hochklappen und mit den oberen Federriegeln (5) arretieren.

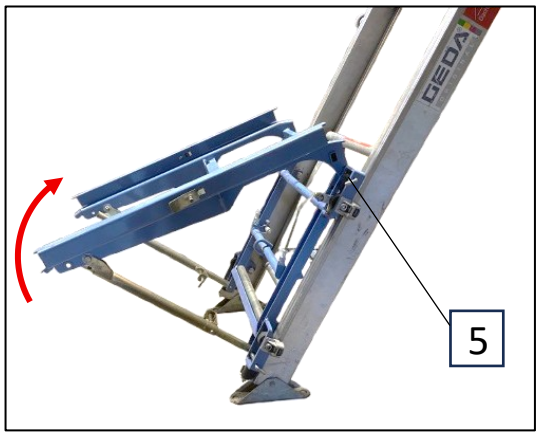

Die Teleskopstützen (1) so weit ausziehen, dass die Bühnenplattform waagerecht oder leicht zur Leiter geneigt ist.

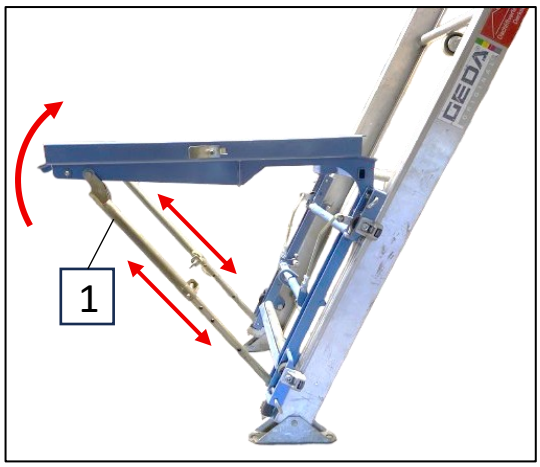

Schritt 10 (Lastbühne montieren)

Die Bühne (6) in die Bühnenplattform (2) schieben.

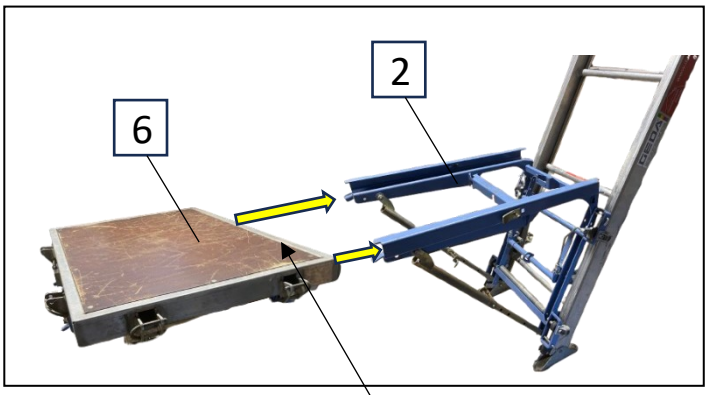

ACHTUNG: Das gelbe Schild mit den Pfeilen muss in Richtung Leiter zeigen!

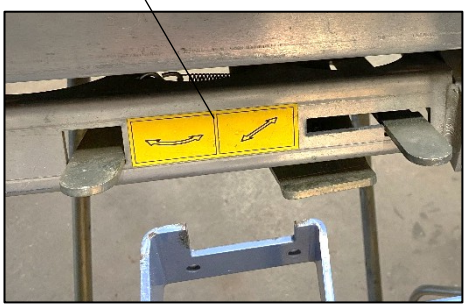

Bordwände (1) und (2) montieren.

Die blaue Bordwand zeigt in Richtung Leiter.

Bei sperrigen Teilen werden die Bordwände (1) waagrecht gestellt. Es ist jedoch darauf zu achten, dass das Fördergut durch Zurrgurte etc. **gesichert** wird.

Die Tragfähigkeit der Bordwände beträgt max. 100 kg!

Überstehende Lasten sind nicht erlaubt!

Schritt 11 (zulässige Belastung prüfen)

An der Skala am Fußteil den Neigungswinkel der Leiterbahn feststellen und in der Belastungstabelle die Tragfähigkeit ablesen.

Die Skala befindet sich auf der Innenseite des untersten Leiter-Teils (rechts)

Max. 250 kg

Ohne Stütze

	50°	60°	70°
7 m	160 kg	200 kg	250 kg
9 m	120 kg	150 kg	180 kg
11 m	80 kg	120 kg	150 kg

Mit 5,7m Stütze

	50°	60°	70°
11 m	200 kg	200 kg	230 kg
13 m	200 kg	200 kg	200 kg
15 m	150 kg	160 kg	175 kg
17 m	120 kg	130 kg	150 kg
19 m	80 kg	100 kg	125 kg

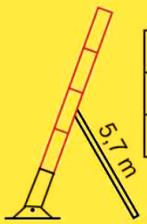

Mit 7,6m Stütze

	50°	60°	70°
15 m	170 kg	200 kg	200 kg
17 m	130 kg	160 kg	200 kg
19 m	100 kg	120 kg	150 kg

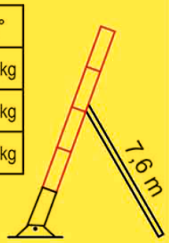

HINWEIS

Die in den Belastungstabellen angegebenen Gewichte reduzieren sich bei Verwendung einer Drehbühne (75 kg) um das zusätzliche Gewicht.

Lasttabelle für einen Leiterlift (250kg) bei Verwendung mit einer Möbelpritsche

Ohne Stütze

	50°	60°	70°
7 m	85 kg	125 kg	175 kg
9 m	45 kg	75 kg	105 kg
11 m		45 kg	75 kg

Mit 5,7m Stütze

	50°	60°	70°
11 m	125 kg	125 kg	155 kg
13 m	125 kg	125 kg	125 kg
15 m	75 kg	85 kg	100 kg
17 m	45 kg	55 kg	75 kg
19 m		25 kg	50 kg

Mit 7,6m Stütze

	50°	60°	70°
15 m	95 kg	125 kg	125 kg
17 m	55 kg	85 kg	125 kg
19 m	25 kg	45 kg	75 kg

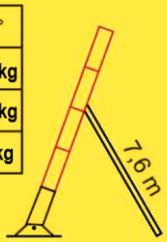

Schritt 11 (Leerfahrt)

Leerfahrt durchführen und ggf. die Position des oberen Endschalters korrigieren.

Wichtige Sicherheitshinweise:

- **Die Beförderung von Personen ist verboten!**
- **Leiter ausreichend abstützen**
- **Leiter und Stütze am Boden verankern**
- **Leiter am oberen Ende fest am Gebäude anbinden**
- **Oberes Ende der Leiter darf nicht frei hängen**
- **Kein Betrieb bei starkem Wind**

Demontage der Lastbühne

Vor der Demontage die Bordwände entfernen

Um die Bühne von der Bühnenplattform abnehmen zu können, müssen folgende 3 Schritte nacheinander durchgeführt werden:

1. Rechten Hebel nach rechts schieben

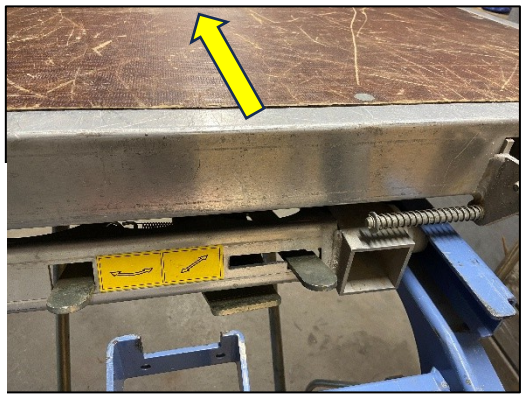

2. Lastbühne von der Leiter wegschieben

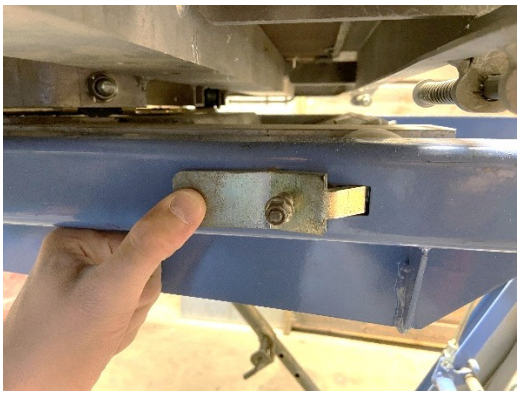

3. Sicherheits-Hebel auf beiden Seiten der Bühnenplattform drücken und die Bühne von der Bühnenplattform ziehen (von der Leiter weg)

GEDA
UMZUGLIFT 250